BROCK Electronics

DIGITÁLIS SÜTŐ

TO 3301 DB

BROCK
DIGITÁLIS SÜTŐ
TO 3301 B

FONTOS BIZTONSÁGI UTASÍTÁSOK

1. Olvassa el az összes utasítást.
2. Ne érintse meg a forró felületeket. Mindig használjon fogantyúkat vagy gombokat.
3. Ha a készüléket gyermekek használják vagy gyermekek közelében van, szoros felügyelet szükséges.
4. Az áramütés elkerülése érdekében a sütő kábeleit, dugaszait vagy egyéb részeit tilos vízbe vagy más folyadékba meríteni.
5. Ne hagyja a kábelt az asztal vagy pult szélén lógni, és ne érintse meg a forró felületeket .
6. Ne használja a készüléket sérült kábellel vagy dugasszal, illetve ha a készülék nem működik vagy bármilyen módon sérült. A készüléket vizsgálatra, javításra vagy beállításra küldje el a legközelebbi hivatalos szervizhez.
7. Az eszközgyártó által nem ajánlott kiegészítők használata veszélyt vagy sérülést okozhat.
8. Ne helyezze a készüléket forró gáz- vagy elektromos égőre, illetve annak közelébe.
9. Tartson a sütő működtetése során minden oldalán legalább négy hüvelyk szabad teret a megfelelő légkeringés biztosítása érdekében.
10. Használaton kívül és tisztítás előtt húzza ki a dugót a konnektorból. A részek fel- és levétele, valamint a tisztítás előtt hagyja kihűlni.
11. A csatlakozás megszakításához állítsa az időzítő vezérlést („Timer Control”) OFF állásba, majd húzza ki a dugót. Mindig a dugót fogja meg, és soha ne a kábelt húzza.
12. Forró olajat vagy más forró folyadékot tartalmazó gyűjtőtálca mozgatásakor rendkívüli óvatosság szükséges.
13. Ne takarja le a morzsatálcát vagy a sütő bármely részét fémfóliával, mert ez a sütő túlmelegedéséhez vezethet.
14. Legyen rendkívül óvatos a tálca, a rácsok eltávolításakor, valamint forró zsír vagy más forró folyadékok kezelésekor.
15. Ne tisztítsa a sütő belsejét fém súrolószivaccsal, mert a súrolószivacs darabjai leválhatnak és érintkezhetnek elektromos alkatrészekkel, ami áramütés veszélyét okozhatja.
16. Túlméretes élelmiszerek vagy fém edények nem helyezhetők be a pirítóba, mivel tűzveszélyt vagy elektromos kockázatot jelenthetnek.
17. Tűz keletkezhet, ha a sütő működés közben le van takarva, vagy gyúlékony anyag ér hozzá, beleértve a függönyöket, drapériákat, falakat és hasonlókat. Ne helyezzen tárgyakat a készülékre a működés során.
18. Különös óvatossággal járjon el, ha nem fém vagy sütőálló üvegből készült főző- vagy sütőedényeket használ.
19. Ügyeljen arra, hogy semmi ne érintse a sütő felső vagy alsó fűtőelemeit.
20. Ne helyezzen a sütőbe kartont, műanyagot, papírt vagy hasonló anyagokat.
21. Ne tároljon a sütőben más anyagokat, mint a gyártó által javasolt tartozékokat, ha a készülék nincs használatban.
22. Mindig viseljen védő, szigetelt sütőkesztyűt, amikor tárgyakat helyez be vagy vesz ki a forró sütőből.
23. Ez a készülék edzett biztonsági üvegből készült ajtóval rendelkezik. Az üveg erősebb és törésállóbb, mint a normál üveg. Az edzett üveg a széleinél még mindig eltörhet. Kerülje az ajtófelület megkarcolását vagy a szélek bevágását.
24. A készülék KI van kapcsolva, ha az „Időzítő vezérlés” gomb az „OFF” állásban van.
25. Ne használja kültéren.

26. Ne használja a készüléket a rendeltetésétől eltérő célra.

KÉSZÜLÉKLEÍRÁS
A - Főegység
B - Előlap
C - Ajtófogantyú
D - Belső egység
E - Cső
F - LCD-kijelző
G - Érintőgombok
H - Digitális vezérlőpanel

VEZÉRLŐPANEL LEÍRÁSA

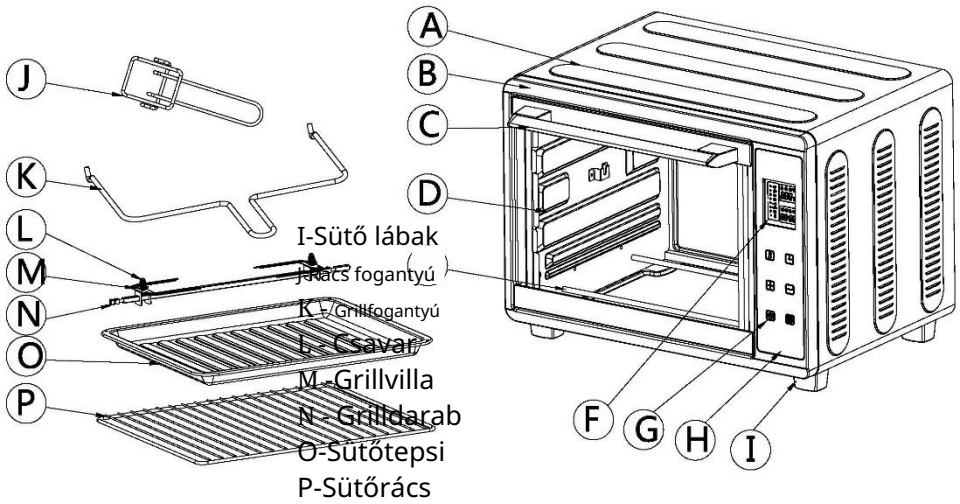

1. LCD-kijelző: Főzési funkciók. 8 funkció közül választhat; Kijelző színe: kék, szöveg színe: fekete.

2. LCD-kijelző: A felső fűtőelem hőmérséklete. A hőmérséklet egyszeri megnyomással tól és nyomja meg a vagy beírt értékkel növelje vagy csökkentse a hőmérsékletet 5 fokkal.

3. LCD-kijelző: a fűtőelem alacsonyabb hőmérséklete. A hőmérsékletet kétszeri megnyomással és nyomja meg a vagy állítja be, hogy a hőmérsékletet 5 fokkal növelje vagy csökkentse.

4. LCD-kijelző: időzítő. Az időt a megnyomásával és lenyomva tartásával vagy állítsa be az idő növelésére vagy csökkentésére.

5. Hőmérséklet beállítása. Nyomja meg a szimbólumot, és tartsa lenyomva a vagy gombot, hogy a kijelzőt 5 fokkal növelje vagy csökkentse. A hőmérséklet főzés közben is beállítható.

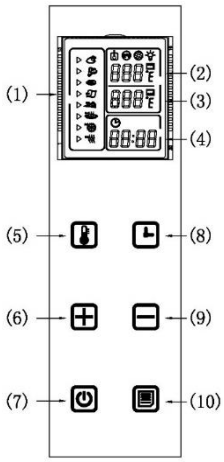

6. Pluszjel szimbólum. A szimbólum megnyomásával növelhető a hőmérséklet vagy az idő.

7. Indítás-/leállítás-jel. Nyomja meg a jelet a beállított funkció elindításához vagy a főzés közbeni folyamat leállításához.

8. Az idő beállítása. Nyomja meg a jelet az idő beállításához, mielőtt az időzítőt használná az idő beállítására. Használja vagy , az idő növeléséhez vagy csökkentéséhez.

9. Mínuszjel. A jel megnyomásával csökkentheti a hőmérsékletet vagy az időt.

10. Menüjel. A jel megnyomásával 8 főzési funkció aktiválható. Ezeket a vagy segítségével választhatja ki.

A KÉSZÜLÉK HASZNÁLATA
Főzési funkciók

BROCK Electronics

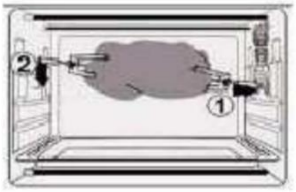

Beállítás	Idő	A felső fűtőelem hőmérséklete	Alacsonyabb Fűtőelemek Hőmérséklet	Az időbeállítás tartománya	Egység	Hőmérséklet-beállítási tartomány	Beállítás működés közben
1. Csirke	00:40 (óra)	180°C	/	00:01~02:00 (óra)	5°	50~180°C	Felső fűtőelem, Konvekció, grillezés, Lámpa
2. Steak	00:30 (óra)	180°C	/	00:01~02:00 (óra)	5°	50~180°C	Felső fűtőelem, Konvekció, Lámpa
3. Sütik	00:30 (óra)	/	200°C	00:01~02:00 (óra)	5°	50~200°C	Felső fűtőelem, Konvekció, Lámpa
4. Kenyér	04:00 (min.)	200°C	200°C	02:00 03:00, 04:00, 05:00 (perc.)	1 Perc e	200°C	Felső és alsó fűtőelem, Lámpa
5. Pizza	00:20 (óra)	230°C	230°C	00:01~02:00 (óra)	5°	50~230°C	Felső és alsó fűtőelem, Konvekció, Lámpa
6. Melegen tartás	01:00 (óra)	/	70°C	00:01~02:00 (óra)	5°	30~100°C	Alsó fűtőelem, Konvekció, Lámpa
7. Felolvasztás	00:20 (óra)	80°C	80°C	00:01~02:00 (óra)	5°	80°C	Felső és alsó fűtőelem, Konvekció, Lámpa
8. Barkács	00:30 (óra)	230°C	230°C	00:01~02:00 (óra)	5°	50~230°C	Felső és alsó fűtőelem, Konvekció, Lámpa

SÜTŐFUNKCIÓK
1. CSIRKE-FUNKCIÓ

a) Csatlakoztassa a készüléket a HÁLÓZATI KIMENETHEZ. A készülék villogni kezd.

b) Nyomja meg egyszer a , majd nyomja meg , hogy aktiválja a menüfunkciót. Ezután válassza ki az első funkciót, a „Csirke” szimbólum villogni kezd.

c) Nyomja meg a gombot. Az alapértelmezett idő 40 perc. Állítsa be az időt a vagy gomb megnyomásával. Minden egyes megnyomás 1 perccel változtatja az időt. Elérhető időtartomány: 1–120 perc.

d) Nyomja meg egyszer a gombot. Az alapértelmezett hőmérséklet 180 ℃, amely megjelenik a kijelzőn is.

A hőmérséklet a következő gomb megnyomásával állítható be: vagy . Minden egyes megnyomás 5 ℃-kal változtatja a hőmérsékletet.
Elérhető hőmérsékleti tartomány: 50 ℃ ~ 180 ℃.
e) Helyezze a sütni kívánt húst a grillnyársra. Ügyeljen arra, hogy a grill tartozék megfelelően rögzítve legyen, és a hús a nyárson középen helyezkedjen el.

Grillnyárs felszerelése

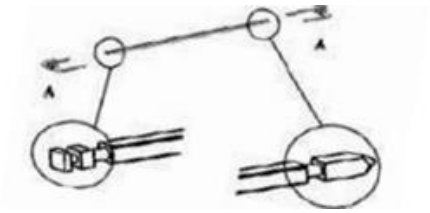

1. Helyezze a grillvillákat a szárra, a rácsnak helyesen kell illeszkednie – a legkisebb kampónak a sütő bal oldalán kell lennie.
2. A rács felszerelése: Helyezze a rácsot a jobb oldalon kialakított helyére, majd dugja be a másik végét a szárkapcsolatba.
3. A grill eltávolítása: Használja a grillfogantyút a rács kihúzásához először a szárkapcsolatból, majd a jobb oldali grillterületről.

f) Helyezzen egy sütőtepsit az aljára, majd csukja be az ajtót.

g) Nyomja meg a gombot a főzés megkezdéséhez.
h) Amikor a főzés befejeződik, a sütő kikapcsol, az eszköz háromszor sípol, majd 30 másodperc múlva készenléti módba kapcsol.
i) Vegye ki a grillezett ételeket, húzza ki a hálózati csatlakozót, és hagyja az eszközt kihűlni, mielőtt megtisztítja.

2. STEAK-FUNKCIÓ

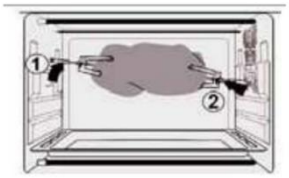

a) Csatlakoztassa az eszközt a hálózati áramhoz. Elkezd villogni.

b) Nyomja meg egyszer a gombot, majd nyomja meg a gombot a menüfunkció aktiválásához. Ezután válassza ki a második funkciót, a "Steak" szimbólum elkezd villogni.

c) Nyomja meg a gombot. Az alapértelmezett idő 30 perc. Állítsa be az időt a gomb egyszeri megnyomásával. vagy gomb megnyomásával. Minden egyes megnyomás 1 perccel változtatja az időt. Elérhető időtartomány: 1–120 perc.

d) Nyomja meg egyszer a Az alapértelmezett hőmérséklet 180 ℃, amely a kijelzőn is megjelenik.

A hőmérséklet a következő gomb megnyomásával állítható be: vagy Minden egyes megnyomás 5 ℃-kal változtatja a hőmérsékletet.
Elérhető hőmérsékleti tartomány: 50 ℃ ~ 180 ℃.
e) Helyezze az élelmiszert a sütőtepsire, és helyezze azt a középső sínre.
f) Az élelmiszernek a lehető legközelebb kell lennie a felső fűtőelemhez, anélkül, hogy hozzáérne.
g) Szükség esetén kenje meg az ételt szósszal, majd csukja be az ajtót.

h) Nyomja meg a gombot. gombot a főzés megkezdéséhez.
i) Fordítsa meg az ételt a beállított sütési idő felénél.
j) A főzés befejezésekor a sütő kikapcsol, a készülék háromszor sípol, majd 30 másodperc múlva készenléti módba kapcsol.
k) Húzza ki a hálózati csatlakozót, és hagyja a készüléket kihűlni a tisztítás előtt.

3. SÜTI-FUNKCIÓ

a) Csatlakoztassa a készüléket a hálózati áramhoz. Elkezd villogni.

b) Nyomja meg egyszer a Egyszer nyomja meg, majd , hogy aktiválja a menüfunkciót. Ezután válassza ki a harmadik funkciót, a „Süti” szimbólum villogni kezd.

c) Nyomja meg a gombot. Az alapértelmezett idő 30 perc. Állítsa be az időt a gomb egyszeri megnyomásával. vagy gomb megnyomásával. Minden egyes megnyomás 1 perccel változtatja az időt. Elérhető időtartomány: 1–120 perc.

d) Nyomja meg egyszer a Egyszer. Az alapértelmezett hőmérséklet 180 ℃, amely a kijelzőn is megjelenik. A hőmérsékletet a megnyomásával állíthatja be. vagy Minden egyes megnyomás 5 ℃-kal változtatja a hőmérsékletet.
Elérhető hőmérsékleti tartomány: 50 ℃ ~ 180 ℃.
e) Helyezze az élelmiszert a sütőtepsire, és helyezze azt a középső sínre.

f) Nyomja meg a gombot a főzés megkezdéséhez.
g) Amikor a sütés befejeződik, a sütő kikapcsol, a készülék háromszor sípol, majd 30 másodperc múlva készenléti módba lép.
h) Húzza ki a hálózati csatlakozót, és hagyja a készüléket kihűlni a tisztítás előtt.

4. KENYÉR-FUNKCIÓ

a) Csatlakoztassa a készüléket a hálózati áramhoz. Elkezd villogni.

b) Nyomja meg egyszer a Egyszer nyomja meg, majd , hogy aktiválja a menüfunkciót. Ezután válassza ki a negyedik funkciót, a „Kenyér” szimbólum villogni kezd.

c) Nyomja meg a gombot. Az alapértelmezett idő 4 perc. Állítsa be az időt a gomb megnyomásával vagy egy.
Minden egyes megnyomáskor az idő 1 perccel változik. Elérhető időtartomány: 2–5 perc.
d) Az alapértelmezett hőmérséklet 200 ℃ (a felső és alsó fűtőelem esetén), és nem állítható.

e) Helyezze az élelmiszert a sütőtepsire, tegye a középső polcra, majd csukja be az ajtót.

f) Nyomja meg a gombot a főzés megkezdéséhez.
g) Amikor a sütés befejeződik, a sütő kikapcsol, a készülék háromszor sípol, majd 30 másodperc múlva készenléti módba lép.
h) Húzza ki a hálózati csatlakozót, és hagyja a készüléket kihűlni a tisztítás előtt.

5. PIZZA-FUNKCIÓ

a) Csatlakoztassa a készüléket a hálózati áramhoz. Elkezd villogni.

b) Nyomja meg egyszer a Egyszer nyomja meg, majd , hogy aktiválja a menüfunkciót. Ezután válassza ki az ötödik funkciót, a „Pizza” szimbólum villogni kezd.

c) Nyomja meg a gombot. Az alapértelmezett idő 20 perc. Állítsa be az időt a vagy a gomb megnyomásával vagy egy. Minden egyes megnyomáskor az idő 1 perccel változik. Elérhető időtartomány: 1–120 perc. d) Nyomja meg egyszer a gombot , a felső fűtőelem hőmérsékletének beállításához nyomja meg kétszer, az alsó fűtőelem hőmérsékletének beállításához. Az alapértelmezett hőmérséklet 230 ℃ (a felső és alsó fűtőelem esetén). A hőmérséklet a vagy megnyomásával állítható be. Minden egyes megnyomás 5 ℃-kal változtatja a hőmérsékletet. Elérhető hőmérséklet-tartomány: 50 ℃ ~ 230 ℃.
e) Helyezze az élelmiszert a sütőtepsire, helyezze azt a középső polcra, majd zárja be az ajtót.

f) Nyomja meg a gombot a főzés megkezdéséhez.
g) Amikor a sütés befejeződik, a sütő kikapcsol, a készülék háromszor sípol, majd 30 másodperc múlva készenléti módba lép.
h) Húzza ki a hálózati csatlakozót, és hagyja a készüléket kihűlni a tisztítás előtt.

6. MELEGENTARTÓ FUNKCIÓ

a) Csatlakoztassa a készüléket a hálózati áramhoz. Elkezd villogni.

b) Nyomja meg Egyszer nyomja meg, majd , hogy aktiválja a menüfunkciót. Ezután válassza ki a hatodik funkciót, a „Melegentartás” szimbólum villogni kezd.

c) Nyomja meg . Az alapértelmezett idő 60 perc. Az idő beállítása a vagy egy. Minden alkalommal, amikor megnyomja, az idő 1 perccel változik. Elérhető időtartomány: 1–120 perc. d) Nyomja meg egyszer . Az alapértelmezett hőmérséklet 70 ℃ (alsó fűtőelem). A hőmérséklet a megnyomásával állítható. vagy . Minden megnyomás 5 ℃-kal változtatja a hőmérsékletet. Elérhető hőmérséklet-tartomány: 30 ℃–100 ℃.
e) Helyezze az élelmiszert a sütőtepsire vagy a rácsra, helyezze a középső sínre, majd csukja be az ajtót.

f) Nyomja meg a gombot a főzés megkezdéséhez.
g) Amikor a sütés befejeződik, a sütő kikapcsol, a készülék háromszor sípol, majd 30 másodperc múlva készenléti módba lép.
h) Húzza ki a hálózati csatlakozót, és hagyja a készüléket kihűlni a tisztítás előtt.

7. KIOLVASZTÓ FUNKCIÓ

a) Csatlakoztassa a készüléket a hálózati áramhoz. Elkezd villogni.

b) Nyomja meg egyszer a Egyszer nyomja meg, majd , hogy aktiválja a menüfunkciót. Ezután válassza ki a hetedik funkciót, az „Kiolvasztás” szimbólum villogni kezd.

c) Nyomja meg a gombot. Az alapértelmezett idő 20 perc. Állítsa be az időt a vagy a gomb megnyomásával vagy egy. Minden alkalommal, amikor megnyomja, az idő 1 perccel változik. Elérhető időtartomány: 1–120 perc. d) Nyomja meg egyszer. Az alapértelmezett hőmérséklet 80 ℃ (felső és alsó fűtőelem), és nem változtatható.
e) Helyezze az élelmiszert a sütőtepsire vagy a rácsra, helyezze a középső sínre, majd csukja be az ajtót.

f) Nyomja meg a gombot a főzés megkezdéséhez.
g) Amikor a sütés befejeződik, a sütő kikapcsol, a készülék háromszor sípol, majd 30 másodperc múlva készenléti módba lép.
h) Húzza ki a hálózati csatlakozót, és hagyja a készüléket kihűlni a tisztítás előtt.

8. Barkács funkció

a) Csatlakoztassa a készüléket a hálózati áramhoz. Elkezd villogni.

b) Egyszer nyomja meg , majd nyomja meg a menü funkció aktiválásához. Ezután válassza ki a nyolcadik funkciót, ekkor felgyullad az „Uradi sam” ikon.

c) Nyomja meg . Az alapértelmezett idő 20 perc. Állítsa be az időt a vagy gomb megnyomásával. Minden megnyomás után az idő 1 perccel változik. Elérhető időtartam: 1-120 perc.

d) Egyszer nyomja meg a felső fűtőelem hőmérsékletének beállításához. Nyomja meg kétszer a alsó fűtőelem hőmérsékletének beállításához. Az alapértelmezett hőmérséklet 230 ℃ (felső és alsó fűtőelem esetén).

A hőmérsékletet a vagy gomb megnyomásával állítsa be. Minden egyes nyomás 5 ℃-kal változtatja a hőmérsékletet.
Elérhető hőmérsékleti tartomány: 50 ℃ ~ 230 ℃. A felső és alsó fűtőelem közötti hőmérséklet-tolerancia ± 30 ℃.
e) Helyezze az ételt a tepsire vagy a rácsra, tegye a középső polcra, majd csukja be az ajtót.

f) Nyomja meg a sütés megkezdéséhez.
g) Amikor a sütés befejeződik, a sütő kikapcsol, az eszköz háromszor hangjelzéssel figyelmeztet, és belép az üzemmódba Készenléti állapot 30 másodperc elteltével.
h) Kapcsolja ki a készüléket, és hagyja teljesen kihűlni a tisztítás megkezdése előtt.

TISZTÍTÁS

Figyelmeztetés: Húzza ki a készüléket a hálózatból, és hagyja teljesen kihűlni a tisztítás megkezdése előtt. Szükség esetén törölje át a készülék belsejét nedves szivaccsal, ruhával vagy nylon szivaccsal, amely enyhe mosogatószeres vízoldatba van mártva. Az összes tartozékot forró, szappanos vízben kell elmosni. Az üvegajtót nedves szivaccsal törölje át, majd papír- vagy textiltörlővel szárítsa meg. A készülék burkolatát nedves szivaccsal tisztítsa.
NE HASZNÁLJON SÚROLÓSZEREKET A TISZTÍTÁSHOZ!

MŰSZAKI ADATOK

Model..... TO 3301 DB
Űrtartalom..... ..33 L
Névleges feszültség..... ……220-240 V
Névleges frekvencia.....50/60 Hz
Teljesítmény..... ……1500 W

INFORMÁCIÓK AZ ELEKTROMOS ÉS ELEKTRONIKUS KÉSZÜLÉKEK FELHASZNÁLÓI SZÁMÁRA

Ez a jelzés azt mutatja, hogy ezt a terméket nem szabad az egész EU területén a többi háztartási hulladékkal együtt elhelyezni. A környezet vagy az emberi egészség esetleges károsodásának megelőzése érdekében, amely a hulladék ellenőrizetlen elhelyezéséből eredhet, felelősségteljesen újrahasznosítsa, elősegítve ezzel az anyagi erőforrások fenntartható újrafelhasználását. A használt készülék visszajuttatásához használja a visszavételi és gyűjtési rendszereket, vagy forduljon ahhoz az eladóhoz, ahol a terméket megvásárolta. Ők elvihetik ezt a terméket környezetbarát újrahasznosítás céljából.

CE Ez a termék megfelel az összes vonatkozó EU-irányelv alapvető követelményeinek.

Telefon: +371 67297762
E-mail: info@gtcl.eu
www.brockgroup.eu
www.gtcl.eu
Műszaki szolgálat: Tel. +371 28683856, serviss@gtcl.eu